FH30-60HZ MULTIMATIC

Code produit	IN7JFF352060702
Puissance réactive Ue=400V	520 kvar
Tension nominale Ue	400V
Tension condensateurs Un	550 V
Tension maximale du condensateurs Umax	600 V
Fréquence	60 Hz
$THDI_R$%	100%
I_{250Hz}%	>25%
$THDV_R$%	≤6%
Fréquence de blocage f_D	162 Hz
Gradins Ue=400V	2x65-3x130 kvar
Gradins électriques	8
Batteries	8x65 kvar
Sectionneur de charge	2x630 A
Icc	25 kA
Régulateur	8BGA
Degré IP	IP4X
Dimensions LxPxH	1220x670x1960mm
Poids	860 kg

Caractéristiques standards

Surcharge max In	1.3 In
Surcharge max In (condensateurs)	1,3 In (continue)
Surcharge max Vn	1,1xUe
Surcharge max Vn (condensateurs)	3xUn (pendant 1 minute)
Tension d'isolement	690V
Classe de température	-5/+40°C
Classe de température (condensateurs)	-25/+55°C
Dispositif de décharge	installés sur chaque batterie
Installation	pour intérieur
Fonctionnement	continu
Connexions interne	en triangle
Pertes totales	~ 8W/kvar
Finition intérieure	zinc passivé
Normes (armoire)	IEC 61439-1/2, IEC 61921
Normes (condensateurs)	IEC 60831-1/2

Caractéristiques générales

Armoire métallique avec traitement anti-corrosion à base de zinc recouvert de peinture époxy, couleur RAL 7035.
Transformateur auxiliaire pour la séparation galvanique entre le circuit de puissance et le circuit auxiliaire (110V).
Interrupteur doté d'un système pour bloquer la porte.
Contacteurs pour charges capacitives.
Câble FS17 450/750V ignifugé selon les normes EN 50525 - EN 50575 - EN 50575/A1.
Régulateur varmétrique équipé d'un microprocesseur.
Multimètre de protection et de contrôle MCP5 en standard, intégré au régulateur 8BGA.
Condensateurs monophasés CRM25 auto-cicatrisants en polypropylène métallisé à haut gradient avec une tension nominale de Un=550V-50Hz (480V-60Hz).
Self triphasée avec fréquence de blocage fD=162Hz (N=2.7-p%=13.7%).

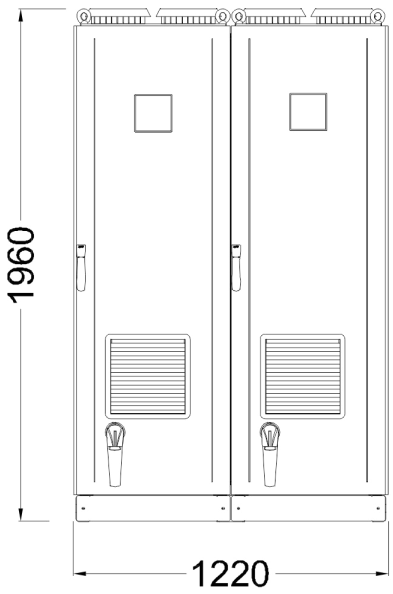
1960
1220

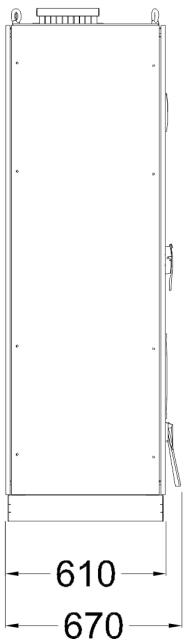
610
670

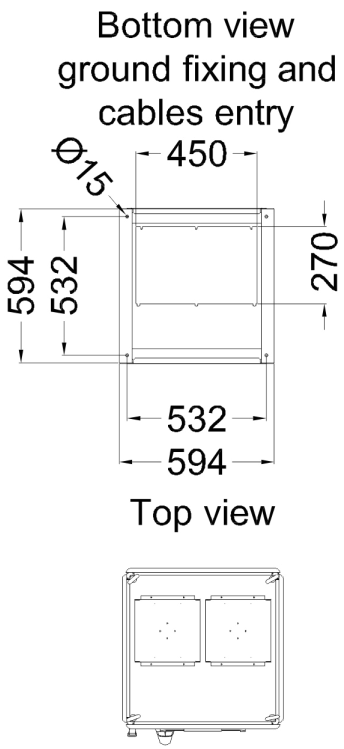
Bottom view
ground fixing and
cables entry
Φ15
450
594
532
270
532
594
Top view