FH20 MINIMATIC IP55

Codice prodotto	IJ7AFF280050817
Potenza reattiva Ue=400V	80 kvar
Potenza reattiva Ue=415V	83 kvar
Tensione nominale Ue	400-415V
Tensione condensatori Un	550 V
Massima tensione condensatori Umax	600 V
Frequenza	50 Hz
$THDI_R$%	100%
I_{250Hz}%	≤25%
$THDV_R$%	≤6%
Frequenza di accordo f_D	180 Hz
Gradini Ue=400V	2x10-3x20 kvar
Numero gradini elettrici	8
Batterie	4x20 kvar
Sezionatore	250 A
Icc	9 kA
Regolatore	5LGA
Grado IP	IP55
Dimensioni LxPxH	600x440x1700mm
Peso	126 kg

Caratteristiche standard

Sovraccarico max In	1.3 In
Sovraccarico max In (condensatori)	1,3 In (continuo) 2 In (x380s ogni 60 minuti) 3 In (x150s ogni 60 minuti) 4 In (x70s ogni 60 minuti) 5 In (x45s ogni 60 minuti)
Sovraccarico max Vn	1,1xUe
Sovraccarico max Vn (condensatori)	3xUn (per 1 minuto)
Tensione di isolamento	690V
Classe di temperatura	-5/+40°C
Classe di temperatura (condensatori)	-25/+55°C
Dispositivi di scarica	montati su ogni batteria
Installazione	per interno
Servizio	continuo
Collegamenti interni	a triangolo
Perdite totali	~ 6W/kvar
Finitura meccanica interna	zinco passivata
Norme di riferimento (quadro)	IEC 61439-1/2, IEC 61921
Norme di riferimento (condensatori)	IEC 60831-1/2

R3092022

Generalità

Carpenteria metallica zinco-passivata, verniciata con polveri epossidiche colore RAL 7035.
Trasformatore per la separazione del circuito di potenza da quello degli ausiliari (110V).
Sezionatore sottocarico con blocco porta.
Contattori per carichi capacitivi.
Cavi FS17 450/750V autoestinguenti rispondenti alla norma EN 50525 - EN 50575 - EN 50575/A1.
Regolatore a microprocessore.
Multimetro di protezione e controllo MCP5 in standard, integrato nel regolatore 8BGA, sulle versioni MIDImatic e MULTImatic.
Condensatori monofasi CRM25 autorigenerabili in polipropilene metallizzato con tensione di targa Un=550V.
Reattanza di sbarramento trifase con frequenza di accordo fD=180Hz (N=3.6-p%=7.7%).

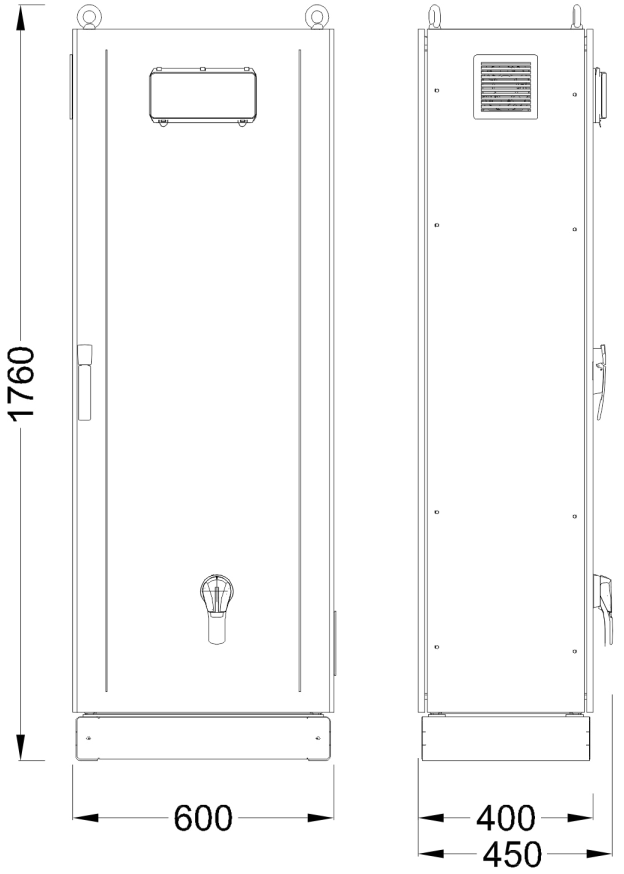
1760
600
400
450

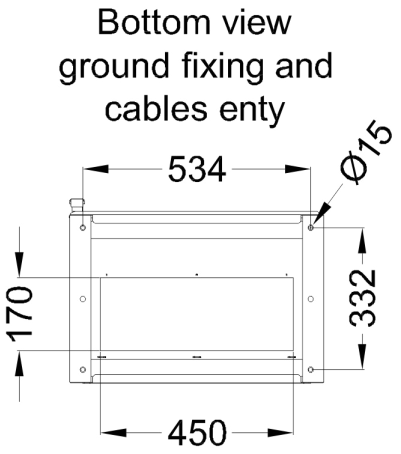
Bottom view
ground fixing and
cables enty
534
Ø15
170
332
450