VP20 MULTIMATIC IP55

Codice prodotto	IP2ZLF341350700
Potenza reattiva Ue=400V	309 kvar
Potenza reattiva Ue=415V	331 kvar
Potenza reattiva Un=460V	413 kvar
Tensione nominale Ue	400-415V
Tensione condensatori Un	460 V
Massima tensione condensatori Umax	500 V
Frequenza	50 Hz
$THDI_R$%	≤27%
Gradini Ue=400V	28-5x56 kvar
Numero gradini elettrici	11
Batterie	5x62 kvar
Sezionatore	800 A
Icc	50 kA
Regolatore	8BGA
Grado IP	IP55
Dimensioni LxPxH	610x670x2160mm
Peso	420 kg

Caratteristiche standard

Sovraccarico max In	1.3 In
Sovraccarico max In (condensatori)	1,3 In (continuo) 2 In (x500s ogni 60 minuti) 3 In (x180s ogni 60 minuti) 4 In (x90s ogni 60 minuti) 5 In (x50s ogni 60 minuti)
Sovraccarico max Vn	1,1xUe
Sovraccarico max Vn (condensatori)	3xUn (per 1 minuto)
Tensione di isolamento	690V
Classe di temperatura	-5/+40°C
Classe di temperatura (condensatori)	-25/+70°C
Dispositivi di scarica	montati su ogni batteria
Installazione	per interno
Servizio	continuo
Collegamenti interni	a triangolo
Perdite totali	~ 2W/kvar
Finitura meccanica interna	zinco passivata
Norme di riferimento (quadro)	IEC 61439-1/2, IEC 61921
Norme di riferimento (condensatori)	IEC 60831-1/2

Generalità

Carpenteria metallica zinco-passivata, verniciata con polveri epossidiche colore RAL 7035.
Trasformatore per la separazione del circuito di potenza da quello degli ausiliari (110V).
Sezionatore sottocarico con blocco porta.
Contattori speciali per carichi capacitivi con resistenze di preinserzione per la limitazione del picco di corrente all'inserzione dei condensatori (AC6b).
Cavi FS17 450/750V autoestinguenti rispondenti alla norma EN 50525 - EN 50575 - EN 50575/A1.
Regolatore a microprocessore.
Condensatori monofasi CRM25 autorigenerabili in polipropilene metallizzato con spessore maggiorato e tensione di targa Un=460V.

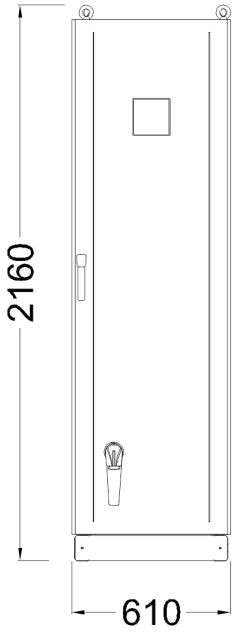

Min. distance from the wall: 250mm

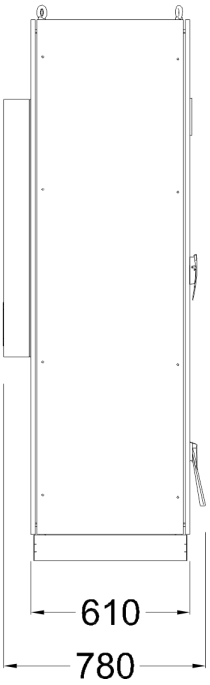

Bottom view ground fixing and cables entry

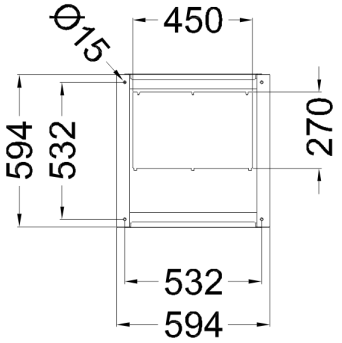
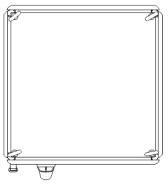
Top view