# FV35 MULTIMATIC

| | |
|---|---|
| **Codice prodotto** | IN5LFF340050702 |
| **Potenza reattiva Ue=400V** | 400 kvar |
| **Tensione nominale Ue** | 400V |
| **Tensione condensatori Un** | 550 V |
| **Massima tensione condensatori Umax** | 600 V |
| **Frequenza** | 50 Hz |
| **$THDI_R$%** | 100% |
| **$I_{250Hz}$%** | >25% |
| **$THDV_R$%** | ≤6% |
| **Frequenza di accordo $f_D$** | 135 Hz |
| **Gradini Ue=400V** | 2x40-4x80 kvar |
| **Numero gradini elettrici** | 10 |
| **Batterie** | 10x40 kvar |
| **Sezionatore** | 2x630 A |
| **Icc** | 25 kA |
| **Regolatore** | 8BGA |
| **Grado IP** | IP4X |
| **Dimensioni LxPxH** | 1220x670x2160mm |
| **Peso** | 920 kg |

## Caratteristiche standard

| | |
|---|---|
| **Sovraccarico max In** | 1.3 In |
| **Sovraccarico max In (condensatori)** | 1,3 In (continuo)<br>2 In (x500s ogni 60 minuti)<br>3 In (x180s ogni 60 minuti)<br>4 In (x90s ogni 60 minuti)<br>5 In (x50s ogni 60 minuti) |
| **Sovraccarico max Vn** | 1,1xUe |
| **Sovraccarico max Vn (condensatori)** | 3xUn (per 1 minuto) |
| **Tensione di isolamento** | 690V |
| **Classe di temperatura** | -5/+40°C |
| **Classe di temperatura (condensatori)** | -25/+70°C |
| **Dispositivi di scarica** | montati su ogni batteria |
| **Installazione** | per interno |
| **Servizio** | continuo |
| **Collegamenti interni** | a triangolo |
| **Perdite totali** | ~ 8W/kvar |
| **Finitura meccanica interna** | zinco passivata |
| **Norme di riferimento (quadro)** | IEC 61439-1/2, IEC 61921 |
| **Norme di riferimento (condensatori)** | IEC 60831-1/2 |

R3092022

## Generalità

| |
|---|
| Carpenteria metallica zinco-passivata, verniciata con polveri epossidiche colore RAL 7035. |
| Trasformatore per la separazione del circuito di potenza da quello degli ausiliari (110V). |
| Sezionatore sottocarico con blocco porta. |
| Contattori per carichi capacitivi. |
| Cavi FS17 450/750V autoestinguenti rispondenti alla norma EN 50525 - EN 50575 - EN 50575/A1. |
| Regolatore a microprocessore. |
| Multimetro di protezione e controllo MCP5 in standard, integrato nel regolatore 8BGA. |
| Condensatori monofasi CRM25 autorigenerabili in polipropilene metallizzato con spessore maggiorato e tensione di targa Un=550V. |
| Reattanza di sbarramento trifase con frequenza di accordo fD=135Hz (N=2.7-p%=13.7%). |

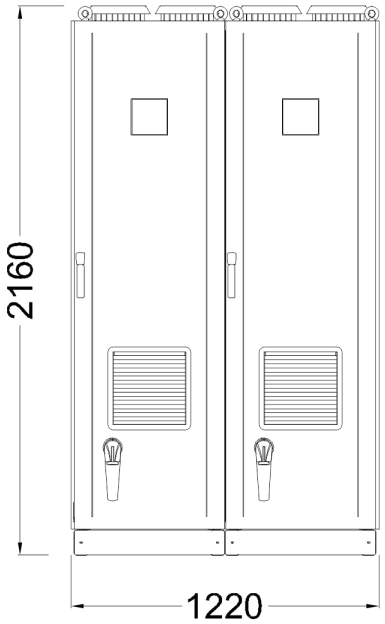


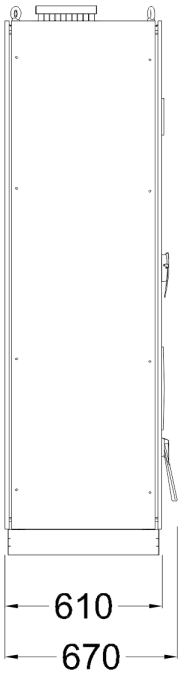


Bottom view
ground fixing and
cables entry

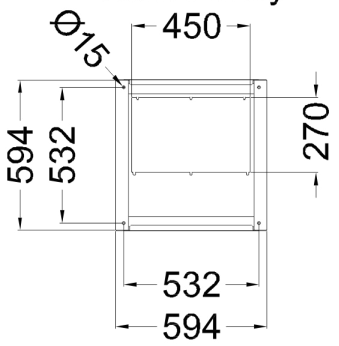

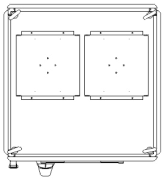
Top view