FH20 MULTIMATIC

Código de producto	IN7AFF356050701
Potencia reactiva Ue=400V	560 kvar
Potencia reactiva Ue=415V	600 kvar
Tensión nominal Ue	400-415V
Tensión del condensador Un	550 V
Tensión máxima del condensador Umax	600 V
Frecuencia	50 Hz
$THDI_R$%	100%
I_{250Hz}%	≤25%
$THDV_R$%	≤6%
Frecuencia de ajuste f_D	180 Hz
Escalones Ue=400V	80-3x160 kvar
Número de pasos eléctricos	7
Baterías	7x80 kvar
Seccionador	2x800 A
Icc	50 kA
Regulador	8BGA
Grado IP	IP4X
Dimensiones LxPxH	1220x670x1960mm
Peso	800 kg

NB Valor Icc: Otros valores a petición.

Características estándar

Sobrecarga max In	1.3 In
Sobrecarga max In (condensadores)	1,3 In (continuo) 2 In (x380s cada 60 minutos) 3 In (x150s cada 60 min.) 4 In (x70s cada 60 minutos) 5 In (x45s cada 60 minutos)
Sobrecarga max Vn	1,1xUe
Sobrecarga max Vn (condensadores)	3xUn (durante 1 minuto)
Tensión de aislamiento	690V
Clase de temperatura	-5/+40°C
Clase de temperatura (condensadores)	-25/+55°C
Dispositivos de descarga	montados en cada batería
Instalación	para uso interno
Servicio	continuo
Conexiones internas	triángulo
Pérdidas totales	~ 6W/kvar
Acabado mecánico interno	zinc pasivado
Estándares de referencia (carcasa)	IEC 61439-1/2, IEC 61921
Estándares de referencia (condensadores)	IEC 60831-1/2

R1652023

Generalidades

Carpintería metálica pasivada de zinc, pintada con pintura epóxica RAL 7035.
Transformador para separar el circuito de potencia del circuito auxiliar (110V).
Seccionador de subcarga con cierre de puerta.
Contactores para cargas capacitivas.
Cables autoextinguibles FS17 450/750V conformes a la norma EN 50525 - EN 50575 - EN 50575/A1.
Regulador de microprocesador.
Multímetro de protección y control MCP5 de serie, integrado en el controlador 8BGA, en las versiones MIDImatic y MULTImatic.
Condensadores monofásicos CRM25 de polipropileno metalizado autorregenerable con una tensión nominal de Un=550V.
Reactancia de bloqueo trifásico con frecuencia de sintonía fD=180Hz (N=3.6-p%=7.7%).

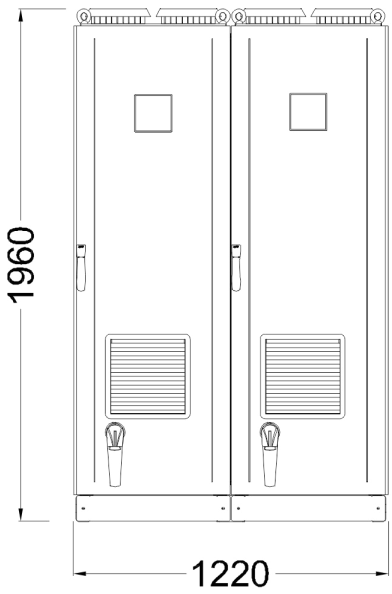
1960
1220

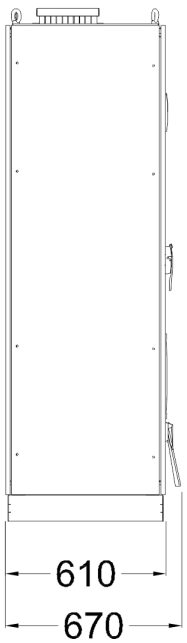
610
670

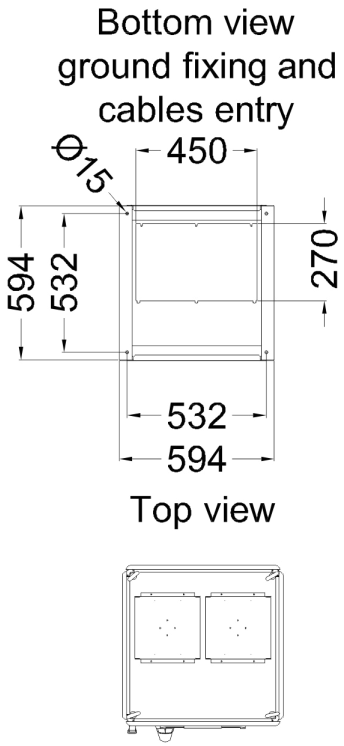
Bottom view
ground fixing and
cables entry
Φ15
450
594
532
270
532
594
Top view