FV40-60HZ MULTIMATIC

Código de producto	IN5TGG324260701
Potencia reactiva Ue=480V	242 kvar
Tensión nominal Ue	480V
Tensión del condensador Un	660 V
Tensión máxima del condensador Umax	725 V
Frecuencia	60 Hz
$THDI_R$%	100%
I_{250Hz}%	≤25%
$THDV_R$%	≤6%
Frecuencia de ajuste f_D	216 Hz
Escalones Ue=400V	22-5x44 kvar
Número de pasos eléctricos	11
Baterías	22-5x44 kvar
Seccionador	630 A
Icc	28 kA
Regulador	8BGA
Grado IP	IP4X
Dimensiones LxPxH	610x670x2360mm
Peso	520 kg

Características estándar

Sobrecarga max In	1.3 In
Sobrecarga max In (condensadores)	1,3 In (continuo)
Sobrecarga max Vn	1,1xUe
Sobrecarga max Vn (condensadores)	3xUn (durante 1 minuto)
Tensión de aislamiento	690V
Clase de temperatura	-5/+40°C
Clase de temperatura (condensadores)	-25/+70°C
Dispositivos de descarga	montados en cada batería
Instalación	para uso interno
Servicio	continuo
Conexiones internas	triángulo
Pérdidas totales	~ 6W/kvar
Acabado mecánico interno	zinc pasivado
Estándares de referencia (carcasa)	IEC 61439-1/2, IEC 61921
Estándares de referencia (condensadores)	IEC 60831-1/2

R3092022

Generalidades

Carpintería metálica pasivada de zinc, pintada con pintura epóxica RAL 7035.
Transformador para separar el circuito de potencia del circuito auxiliar (110V).
Seccionador de subcarga con cierre de puerta.
Contactores para cargas capacitivas.
Cables autoextinguibles FS17 450/750V conformes a la norma EN 50525 - EN 50575 - EN 50575/A1.
Regulador de microprocesador.
MCP5 multímetro de protección y control en estándar, integrado en controlador 8BGA.
Condensadores monofásicos CRM25 de polipropileno metalizado autorregenerativo con mayor espesor y tensión nominal Un=660V-50Hz (550V-60Hz).
Reactancia de bloqueo trifásico con frecuencia de sintonía fD=216Hz (N=3.6-p%=7.7%).

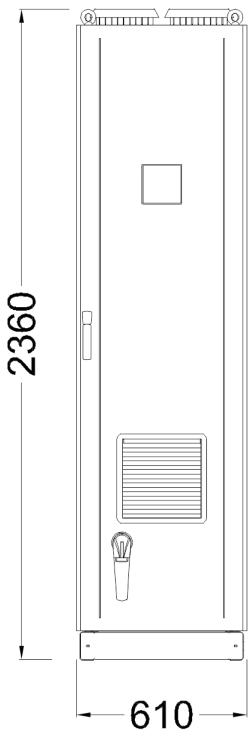

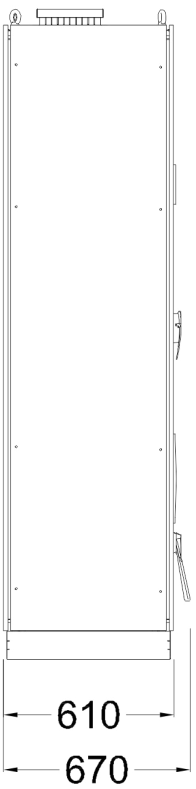

Bottom view
ground fixing and
cables entry

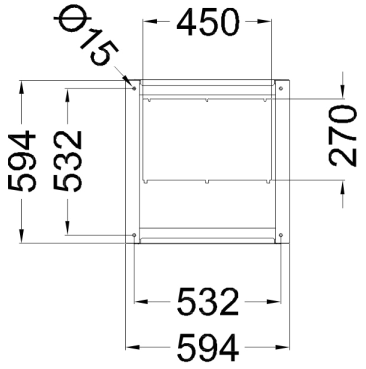
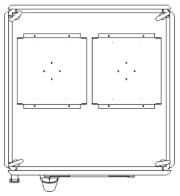
Top view