HP30 MINIMATIC

Codice prodotto	IF0TRF327250652
Potenza reattiva Ue=400V	153 kvar
Potenza reattiva Ue=415V	165 kvar
Potenza reattiva Un=550V	272 kvar
Tensione nominale Ue	400-415V
Tensione condensatori Un	550 V
Massima tensione condensatori Umax	600 V
Frequenza	50 Hz
$THDI_R$%	≤27%
Gradini Ue=400V	18-2x36-63 kvar
Numero gradini elettrici	8
Batterie	18-3x45 kvar
Sezionatore	400 A
Icc	9 kA
Regolatore	5LGA
Grado IP	IP3X
Dimensioni LxPxH	420x425x1403mm
Peso	78 kg

NB valore Icc: Altri valori a richiesta.

Caratteristiche standard

Sovraccarico max In	1.3 In
Sovraccarico max In (condensatori)	1,3 In (continuo) 2 In (x380s ogni 60 minuti) 3 In (x150s ogni 60 minuti) 4 In (x70s ogni 60 minuti) 5 In (x45s ogni 60 minuti)
Sovraccarico max Vn	1,1xUe
Sovraccarico max Vn (condensatori)	3xUn (per 1 minuto)
Tensione di isolamento	690V
Classe di temperatura	-5/+40°C
Classe di temperatura (condensatori)	-25/+55°C
Dispositivi di scarica	montati su ogni batteria
Installazione	per interno
Servizio	continuo
Collegamenti interni	a triangolo
Perdite totali	~ 2W/kvar
Finitura meccanica interna	zinco passivata
Norme di riferimento (quadro)	IEC 61439-1/2, IEC 61921
Norme di riferimento (condensatori)	IEC 60831-1/2

R1652023

Generalità

Carpenteria metallica zinco-passivata, verniciata con polveri epossidiche colore RAL 7035.
Trasformatore per la separazione del circuito di potenza da quello degli ausiliari (110V).
Sezionatore sottocarico con blocco porta.
Contattori speciali per carichi capacitivi con resistenze di preinserzione per la limitazione del picco di corrente all'inserzione dei condensatori (AC6b).
Cavi FS17 450/750V autoestinguenti rispondenti alla norma EN 50525 - EN 50575 - EN 50575/A1.
Regolatore a microprocessore.
Condensatori monofasi CRM25 autorigenerabili in polipropilene metallizzato con tensione di targa Un=550V.

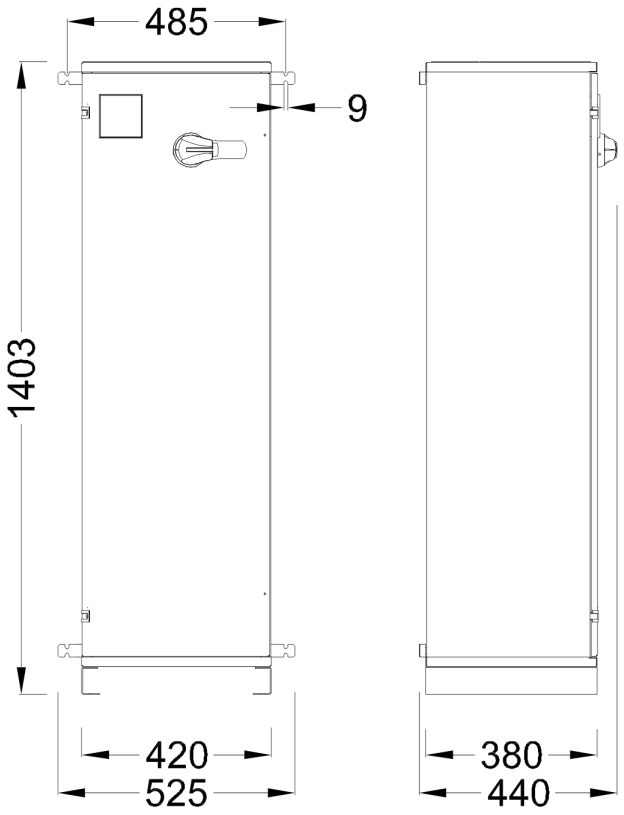

Bottom view
ground fixing

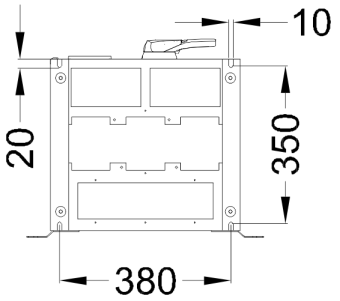
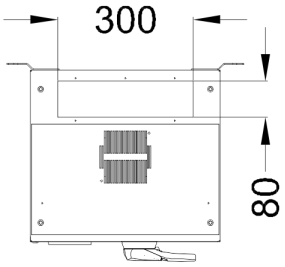
Top view
cables enty