FH30 MINIRACK

Código de producto	IW7JFK210050009
Potencia reactiva Ue=400V	10 kvar
Potencia reactiva Ue=415V	11 kvar
Tensión nominal Ue	400-415V
Tensión del condensador Un	550 V
Tensión máxima del condensador Umax	600 V
Frecuencia	50 Hz
$THDI_R$%	100%
I_{250Hz}%	>25%
$THDV_R$%	≤6%
Frecuencia de ajuste f_D	135 Hz
Escalones Ue=400V	2x5 kvar
Grado IP	IP00
Dimensiones LxPxH	370x310x160mm
Peso	kg

Características estándar

Sobrecarga max In	1.3 In
Sobrecarga max In (condensadores)	1,3 In (continuo) 2 In (x380s cada 60 minutos) 3 In (x150s cada 60 min.) 4 In (x70s cada 60 minutos) 5 In (x45s cada 60 minutos)
Sobrecarga max Vn	1,1xUe
Sobrecarga max Vn (condensadores)	3xUn (durante 1 minuto)
Tensión de aislamiento	690V
Clase de temperatura	-5/+40°C
Clase de temperatura (condensadores)	-25/+55°C
Dispositivos de descarga	montados en cada batería
Instalación	para uso interno
Servicio	continuo
Conexiones internas	triángulo
Pérdidas totales	~ 8W/kvar
Acabado mecánico interno	zinc pasivado
Estándares de referencia (carcasa)	IEC 61439-1/2, IEC 61921
Estándares de referencia (condensadores)	IEC 60831-1/2

Generalidades

Contactores para cargas capacitivas.

Cables autoextinguibles FS17 450/750V conformes a la norma EN 50525 - EN 50575 - EN 50575/A1.

Fusibles de potencia NH00-gG.

Condensadores monofásicos CRM25 de polipropileno metalizado autorregenerable con una tensión nominal de Un=550V.

Resistencia de descarga.

Reactancia de bloqueo trifásico con frecuencia de sintonía fD=135Hz (N=2.7-p%=13.7%).

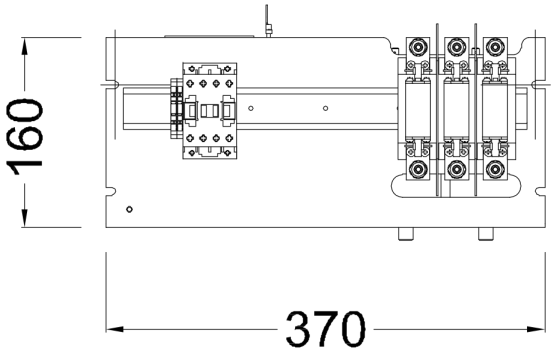

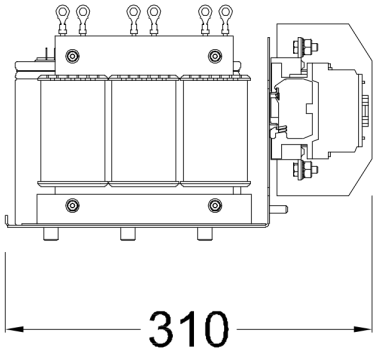

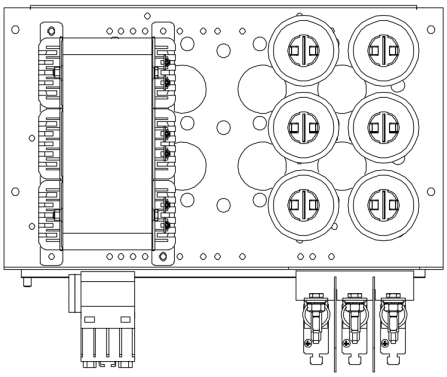

R3092022